Niplo

ニプロ　ウィングハロー

WRZ10 (30～60ps) series

WRZ3210N・WRZ3410N・WRZ3610N・WRZ3910N・WRZ4210N

Unifit smart control system　Niplo Vision

Niplo

松山株式会社

本　　社：〒386-0497 長野県上田市塩川５１５５ ☎(0268)42-7500 FAX(0268)42-7556
物流センター：〒386-0497 長野県上田市塩川２９４９ ☎(0268)36-4111 FAX(0268)36-3335
北海道営業所：〒068-0111 北海道岩見沢市栗沢町由良１９４－５ ☎(0126)45-4000 FAX(0126)45-4516
旭川出張所：〒079-8451 北海道旭川市永山北1条8丁目32 ☎(0166)46-2505 FAX(0166)46-2501
帯広出張所：〒082-0004 北海道河西郡芽室町東芽室北1線18番10 ☎(0155)62-5370 FAX(0155)62-5373
東北営業所：〒989-6228 宮城県大崎市古川清水三丁目石田24番11 ☎(0229)26-5651 FAX(0229)26-5655
関東営業所：〒329-4411 栃木県栃木市大平町横堀みずほ5-3 ☎(0282)45-1226 FAX(0282)44-0050
長野営業所：〒386-0497 長野県上田市塩川２９４９ ☎(0268)35-0323 FAX(0268)36-4787
岡山営業所：〒708-0844 岡山県津山市瓜生原７５７－４ ☎(0868)20-1650 FAX(0868)20-1651
九州営業所：〒869-0416 熊本県宇土市松山町１１３４－１０ ☎(0964)24-5777 FAX(0964)22-6775
南九州出張所：〒885-0074 宮崎県都城市甲斐元町３３８９－１ ☎(0986)24-6412 FAX(0986)25-7044

●ホームページアドレス https：//www.niplo.co.jp

注意 安全のため、製品に添付の取扱説明書、「安全に作業をするために」をよく読んでから作業しましょう。

お問い合わせ

製品についての詳しいお問い合わせは、左記本社営業部または各営業所までご相談下さい。

VEGETABLE OIL INK　この印刷物は、大豆油インクおよび再生紙を使用しています。　'24.10作成 050KY100

高性能
高効率

代かき作業の効率化を追求し、
一から設計を見直したWRZ10シリーズ。
仕上がりの良さは、やり直しや修正の回数を減らし、
作業時間の短縮につながります。
代かき作業をもっとラクに、美しく仕上げる。
オペレーターが思った通りの代かき作業を実現するための
新機能を詰めこみました。

WING HARROW

SOIL PRESSURE
ソイルプレッシャー　均平板加圧

様々な圃場条件に即時に対応できるオペレーションを実現

砕土の良い土質の圃場や、横吐きを抑えて通過後の田面に水を乗せたいときは加圧をOFF、
草や雑物が多い圃場や、砕土が悪い土質の圃場では加圧をONにし、圃場の状態に合わせて使い分けることができます。

加圧 OFF

水が左右に吐き出されることなく
後方へ抜けていくので、
隣接部がきれいに仕上がります。

土・水の抜けが良い

リモコン操作で、
作業を止めることなく
ワンボタンで切り替え可能!※1

加圧 ON

均平板が加圧されることにより、
砕土性・埋め込み性能が
向上します。

土・水を抱え込む

加圧OFF

土や水の横吐きが少なく、隣接部をきれいに仕上げます。

こんな時におすすめ！
加圧OFF

- □仕上げ代かき
- □砕土の良い土質
- □通過後の田面に水を乗せたい
- □水が多い・横吐きを抑えたい

加圧ON

草をきれいに埋め込みます。

こんな時におすすめ！
加圧ON

- □荒代かき
- □草や雑物を埋め込みたい
- □高い場所の土を動かしたい
- □タイヤ跡が気になる
- □水が少ない

□きれいに仕上がる均平板形状

均平板後方への水抜けがよくなり、雑物や土の横吐きを軽減。
通過後の田面に水が乗ることできれいに仕上げることができます。
また、横吐きが軽減されることで、隣接部の土の盛り上がりを作りにくくします。
ソイルプレッシャーを併用することで、様々な条件に対応することができます。

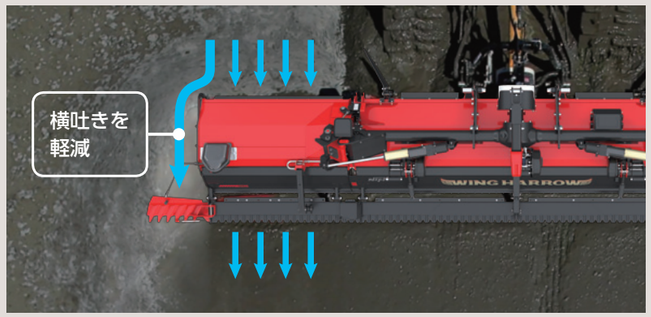

□即時に切り替えられる加圧機構

リモコン操作で代掻き作業の最中に加圧のON/OFFを切り替えることが可能で、圃場の状態に応じて即座に対応することができます。
加圧機構にガススプリングを採用することで、耕深の浅い作業から深い作業まで安定した加圧性能を発揮します。

※1　3.2/3.4m幅の均平板加圧は手動切り替え。
　　3.4m幅はオプションで電動加圧に切り替えることができます。

SOIL SLIDER
新型ソイルスライダー

ソイルスライダーの配置と形状を改良。
雑物がからまりにくく、タイヤ跡へとスムーズに土を流します。

POINT 1 時間差で土を埋め戻す配置

外側ソイルスライダーと内側ソイルスライダーを前後に配置。
内外が時間差で作用することで、それぞれが流した土が干渉することなくスムーズに流れます。
外側と内側が並列に並んでいる場合よりも、土の流れが良くなり、雑物がたまるのを防ぐとともに、タイヤ跡をきれいに埋め戻します。

機体後方に入り込む内側ソイルスライダー

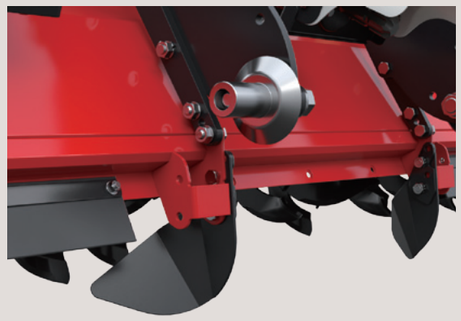

POINT 2 雑物がからまりにくい形状

外側ソイルスライダー

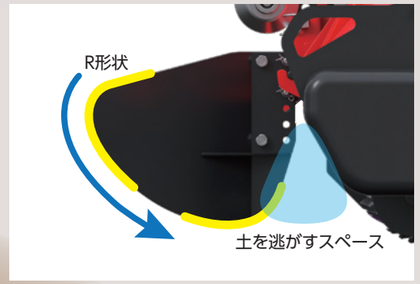

R形状でつないだ外側ソイルスライダーは、雑物がからまりにくく、スムーズに雑物を土中に流し込みます。
形状も大型化し、土の移動量がアップしました。
また、外側ソイルスライダー後方に、土を逃がす隙間を設けました。土が自由に動くことにより、土量の偏りを防ぎます。

内側ソイルスライダー

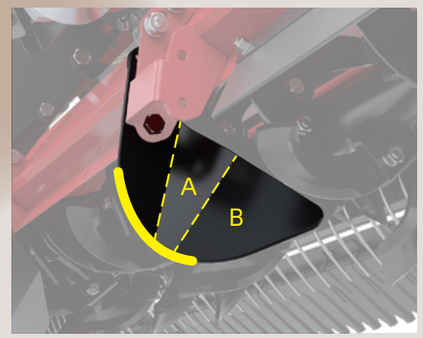

折れ目のついた新形状で、Aの中心部で土を受け、Bの作用部でしっかり寄せます。
外側ソイルスライダー同様のR形状で、雑物がからまりにくくなっています。

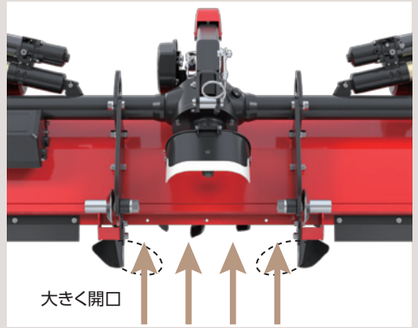

機体後方に向けて取付けられた内側ソイルスライダーにより、特にセンター部分の開口が大きくなり、雑物がたまりにくくなりました。

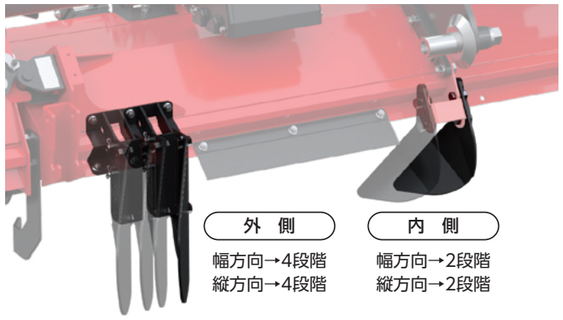

□取付位置の調節

ソイルスライダーはトラクターのタイヤ幅に合わせて取付位置の調節が可能。雑物が多い圃場では外側ソイルスライダーを上げることで、雑物がからまりにくくなります。
また、圃場が深くタイヤ跡が消えにくい場合はソイルスライダーを下げることで、より多くの土を動かすことが可能です。

※ 3.2/3.4m幅の外側ソイルスライダーはウィング部へ装着となります。
※ 3.6/3.9/4.2m幅において、トラクタタイヤ幅が広い場合、外側ソイルスライダーをウィング部への装着することも可能。

土の流れを
コントロールする

仕上がりを均一にするために、土や水の流れを重視した設計となっています。

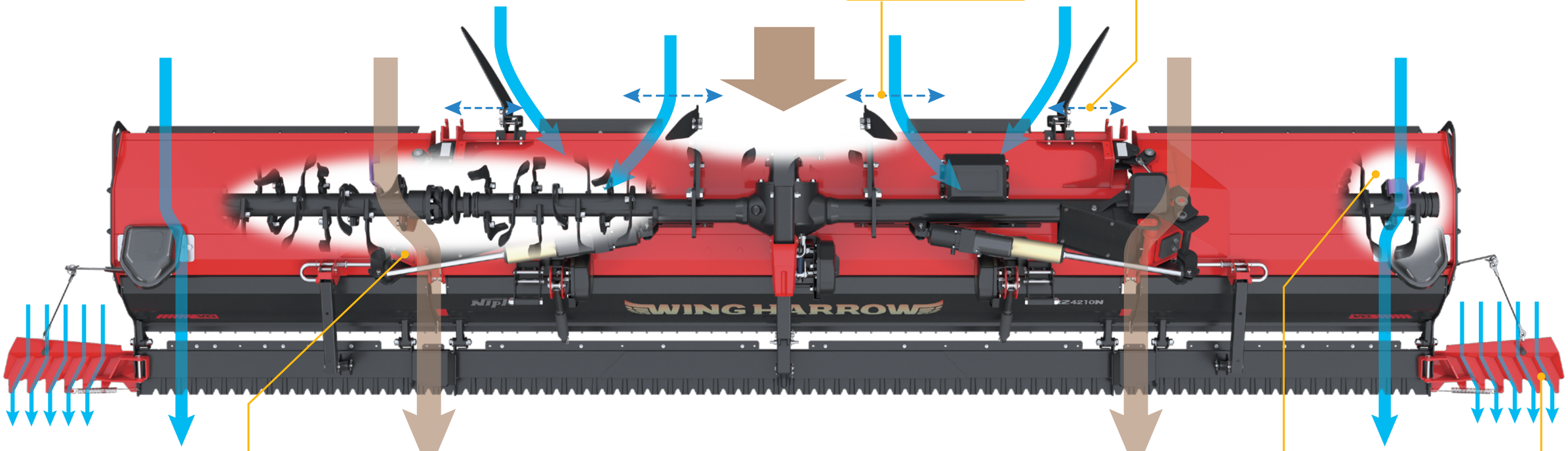

内側ソイルスライダーが
後方に配置されているので
土の流れをせき止めない

外側ソイルスライダー
でタイヤ跡に土寄せしつつ、
多い場合は土抜け
スペースから逃がす

残耕処理

●残耕処理刃と新型オフセット爪を標準装備

残耕が発生しやすいセンター部とウィング部の継ぎ目に残耕処理刃を標準装備し、更に新型オフセット爪(L814O)の効果により、残耕処理能力が大幅に向上しています。
また、寄せ爪(M290BG)の効果で、残耕処理刃の通過跡に土を寄せ、継ぎ目部分の溝の発生を防ぎ、ムラなくきれいに仕上がるようになりました。

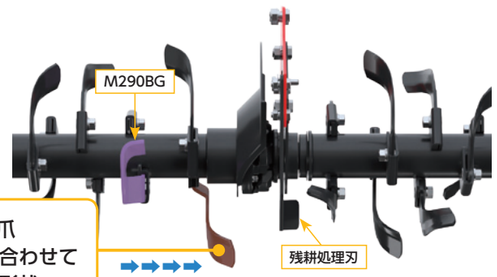

新型爪 L814O爪
カバーの曲線に合わせて
オフセットした形状

M290BGで残耕処理刃の通過跡に土を寄せる

L814爪

標準装備されたL814爪は、爪の立ち上がりが大きく、土を砕土するR 部分に刃付けがしてあることで、土塊を細かく砕土します。
先端部は肉厚で、砕土性能を落とすことなく耐摩耗性能にも優れています。

土寄せ爪 M290BG

左右両端と残耕処理部には、幅広で耐久性のある土寄せ爪M290BG爪を採用。
両端部には左右二本ずつ装備し、横への吐き出しを抑えます。

スプリングレーキ

大型スプリングレーキとレーキ下のスプリングレーキの2段構成で雑物を埋め込みます。

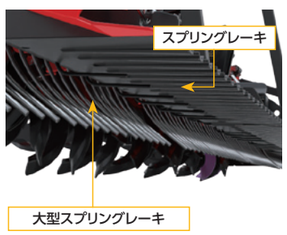

スクリーンラバー

ラバー部に角度をつけることにより、泥・水の跳ね返りを抑えます。
土や雑物を飲み込みやすくなりました。

新型VGレーキ

水流を安定させ左右への吐き出しを抑えることで隣接部をきれいに仕上げます。
VG レーキと本体レーキの溝の幅をそろえたことで、隣接部が目立つことなく仕上がりがきれいです。

VG (Vortex Generator)
サイドレーキとは
乱流を作り出し、その後整流を生み出すVG 理論を応用し、水流を安定させるサイドレーキです。

ユニフィットリモコン

直感的で、使いやすいデザイン。

Unifit
smart control system

ウィング部の開閉、VGレーキの開閉、土引きと代かきの切り替えなどの基本的な操作はもちろん、作業機の状態が確認できる液晶画面、電動加圧の切り替え、作業深さの表示、ワンプッシュで開閉できるオートプロモードなど、様々な新機能を盛り込みました。

●カラー液晶モニターで作業状態を確認

開閉動作の完了を液晶画面で確認することができます。

後ろに振り返ることなく作業機の状態を確認することが出来ます。

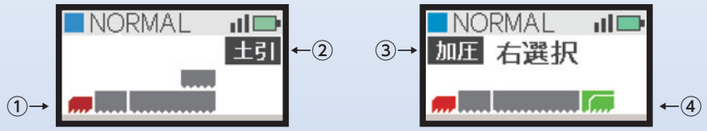

①	②	③	④
VGレーキの開閉	土引き/代かきの状態	均平板加圧のON/OFF	左右選択

●作業深さ確認モード

ウイングハローの作業深さを液晶画面で確認することが可能です。作業状況が目視しづらい場面でも、いつも通りの作業が行えます。
また、任意の位置で基準点設定が出来るため、圃場条件に合わせた作業が行えます。

●オートプロモード

モードボタンを長押しでオートプロモードに切り替わり、ワンプッシュでウィング部の開閉が可能です。
ノーマルモードは、開閉ボタンを押している間のみ動作が継続、指を離すと動作が停止します。

ニプロビジョン対応

端末から作業状態を確認

Niplo Vision

専用アプリのダウンロードで、お手持ちの端末から作業状態(作業深さ・作業機の傾き・作業機の開閉・サイドレーキの開閉・土引きの状態)の確認が出来ます。

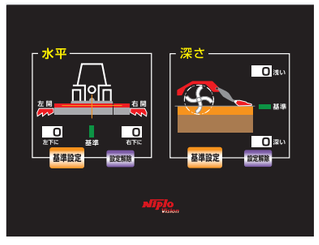

Download on the App Store

※対応バージョン
iOS 9.3以降のiPhone、iPad(iPhone 4Sは未対応)

GET IT ON Google Play

※対応バージョン
Android 5/6/7/8

※表示や仕様などを変更する場合がございます。ご了承ください。

■ 外観・寸法図

WRZ3210N
WRZ3410N

□ 均平板は手動加圧
※3410Nはオプションで電動加圧に組み替え可能

□ 外側ソイルスライダーはウィング部に装着

作業幅

格納幅

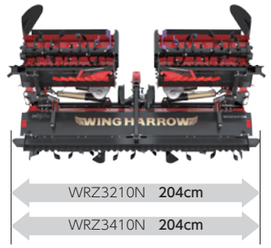

WRZ3610N
WRZ3910N
WRZ4210N

□ 均平板電動加圧(SOIL PRESSURE)標準装備

□ ソイルスライダーは取付位置調整可能

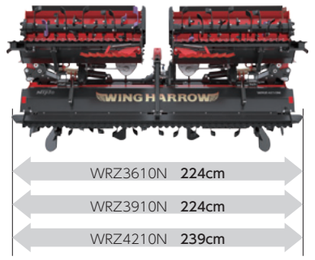

■ オプション

電動加圧キット(WRZ3410N用)

型式：WRZ10-KAK　　品番：M994 910000

手動の均平板加圧を電動加圧に組み替えるキット。
WRZ3410N専用。
※WRZ3210Nは使用不可

大容量電源ケーブルASSY

型式：DDTケーブル　　品番：M566 910000

トラクタ用外部電源で、40A 以上のものに接続可能なケーブル。
低電流仕様のシリンダーを採用し、従来より幅広いトラクターでお使いいただけるようになりました。

■主要諸元

型式・区分		全長 mm (注1)	全幅 mm (注1)(注2)	全高 mm (注1)	質量 kg (注3)	作業幅 cm (注4)	適応トラクタ kW (ps)	作業速度 km/h	作業能率 分/10a	作業深さ cm	爪本数 本	爪軸回転数 rpm	爪軸回転径 cm	装着方法
WRZ3210N	4S/3S/0S	1260(1165)	2035(3325)	1600(855)	428	320(170)	22.1～44.1(30～60)	2～5	5～12	標準12	72	PTO540 rpm時260	38	JIS標準オートヒッチ0.1形
WRZ3410N			2035(3525)		443	340(170)					80			
WRZ3610N		1275(1240)	2235(3725)	1370(855)	463	360(190)			5～11		86			
WRZ3910N			2235(4025)		483	390(190)			4～10		94			
WRZ4210N			2385(4325)		500	420(210)	27.2～44.1(37～60)		4～9		98			
WRZ3610N	0L	1285(1240)	2235(3725)	1370(885)	468	360(190)	22.1～44.1(30～60)	2～5	5～11	標準12	86	PTO540 rpm時260	38	JIS標準オートヒッチ1.2形
WRZ3910N			2235(4025)		488	390(190)			4～10		94			
WRZ4210N			2385(4325)		505	420(210)	27.2～44.1(37～60)		4～9		98			
WRZ3210N	A1	1260(1165)	2035(3325)	1600(870)	423	320(170)	22.1～44.1(30～60)	2～5	5～12	標準12	72	PTO540 rpm時260	38	JIS特殊オートヒッチA1
WRZ3410N			2035(3525)		438	340(170)					80			
WRZ3610N		1275(1240)	2235(3725)	1370(870)	458	360(190)			5～11		86			
WRZ3910N			2235(4025)		478	390(190)			4～10		94			
WRZ3210N	A2	1260(1165)	2035(3325)	1600(870)	423	320(170)	22.1～44.1(30～60)	2～5	5～12	標準12	72	PTO540 rpm時260	38	JIS特殊オートヒッチA2
WRZ3410N			2035(3525)		438	340(170)					80			
WRZ3610N		1275(1240)	2235(3725)	1370(870)	458	360(190)			5～11		86			
WRZ3910N			2235(4025)		478	390(190)			4～10		94			
WRZ3210N	B	1260(1165)	2035(3325)	1600(870)	423	320(170)	22.1～44.1(30～60)	2～5	5～12	標準12	72	PTO540 rpm時260	38	JIS特殊オートヒッチB
WRZ3410N			2035(3525)		438	340(170)					80			
WRZ3610N		1275(1240)	2235(3725)	1370(870)	458	360(190)			5～11		86			
WRZ3910N			2235(4025)		478	390(190)			4～10		94			
WRZ4210N			2385(4325)		495	420(210)	27.2～44.1(37～60)		4～9		98			

(注1)　スタンド姿勢・折りたたみ格納時の寸法。()内は標準作業姿勢両開き時の寸法(入力軸5°前傾,耕深12cm)。
(注2)　(　)内は延長レーキ折りたたみ時の寸法。開いた場合+820mm。
(注3)　4S/3S/0Sの質量は0S。4Sは0S+40kg,3Sは0S+39kg。スタンド質量(3210/3410は17kg,3610/3910/4210は19kg)は含まない。
(注4)　(　)内は折りたたみ時の作業幅(センター部)。

※本仕様は改良の為予告なく変更することがあります。